Translated from Polish to Romanian - www.onlinedoctranslator.com

Acest document este proprietatea exclusivă a DOMAX Sp. z o. o. Nu poate fi copiat integral sau parțial fără acordul scris al DOMAX Sp. z o. o. Conținutul său nu poate fi pus la dispoziția unor terțe părți sau utilizat în scopuri neautorizate. Contravenienții vor fi urmăriți penal.

Rev.	Descriere	Data	El s-a schimbat	Aprobat
A	Modificarea dimensiunii găurilor din bază	10/12/2020	D. Kozłowski	

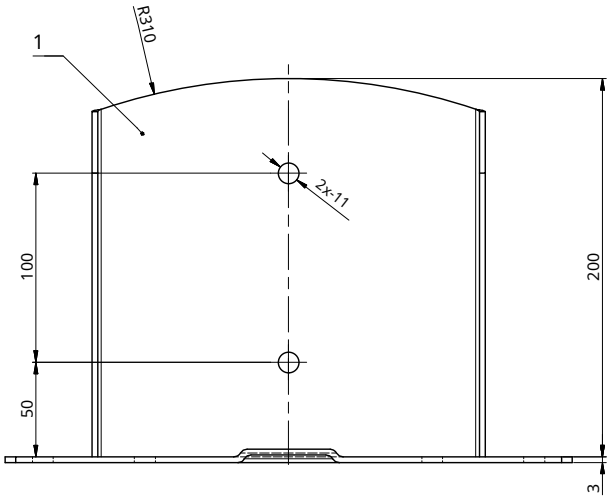

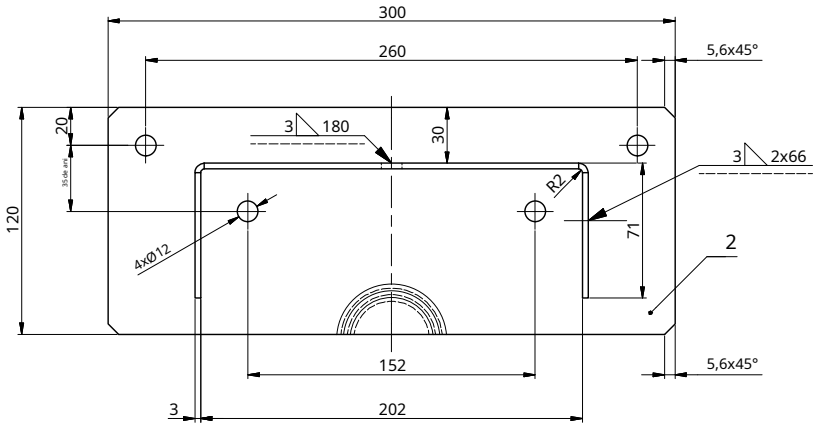

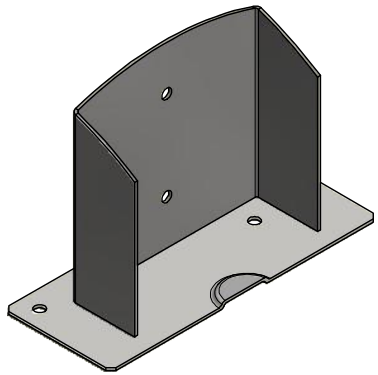

Comentarii:
1. Toleranțe generale conform ISO 2768 mK
2. Muchii ascuțite și tocite
3. Întregul ansamblu trebuie galvanizat electrostatic conform standardului Fe/Zn 12.

Poz.	Cantitate	Detaliu	Descriere	Material	Greutate [kg]
2	1	Tablă metalică	x3-120x300	S235	0,842
1	1	Tablă metalică	x3-200x338	S235	1.476

El a proiectat	El a verificat	Aprobat	Cod: PSD
El desena: I. Kwiek			
Index	Data: 27/03/2018		Foaie 1/1
domax DOMAX Sp. z o. o.	Bază de stâlp PSD 200		
	PSD 200		Revizuire: ŞI